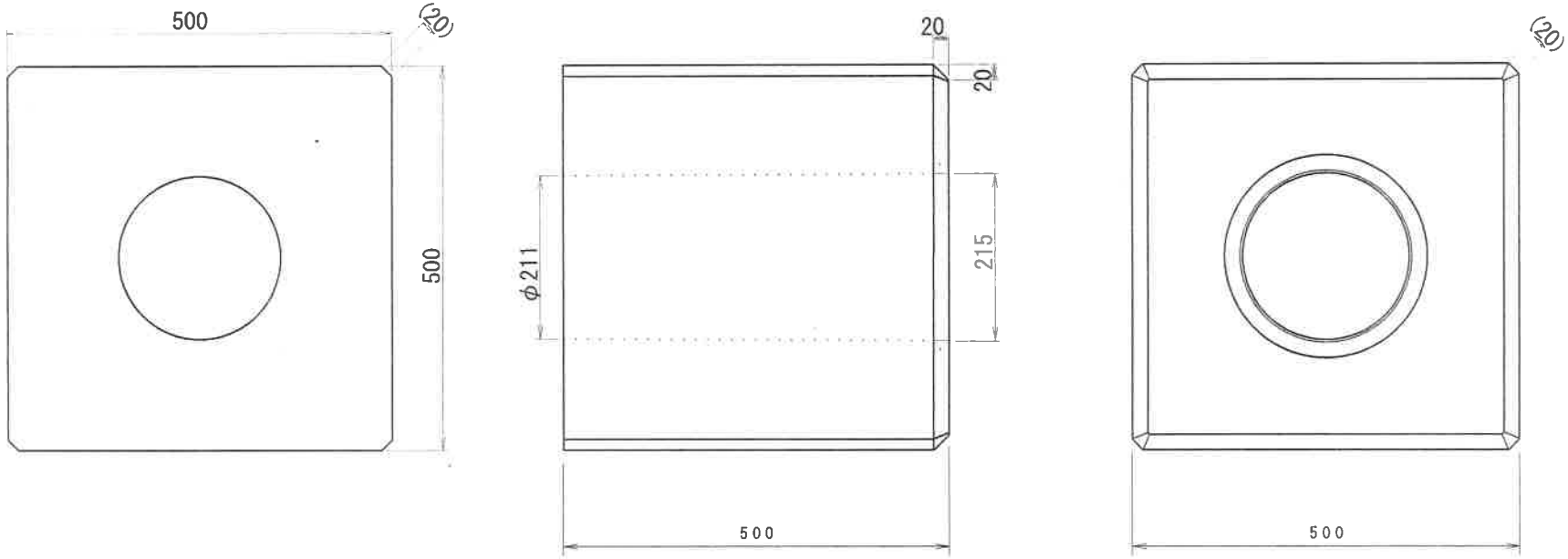

体積概算　約106458 Cm^3　　重量　225kg

4			品番	品名			材質	数量	備考	整理番号
3			尺度	投影	検認	検図	設計	製図	作図年月日	
2									年　月　日	
1			図名	基礎ブロック 500×500×500H			図番			
符号	変更事項	年月日					平野ブロック株式会社			